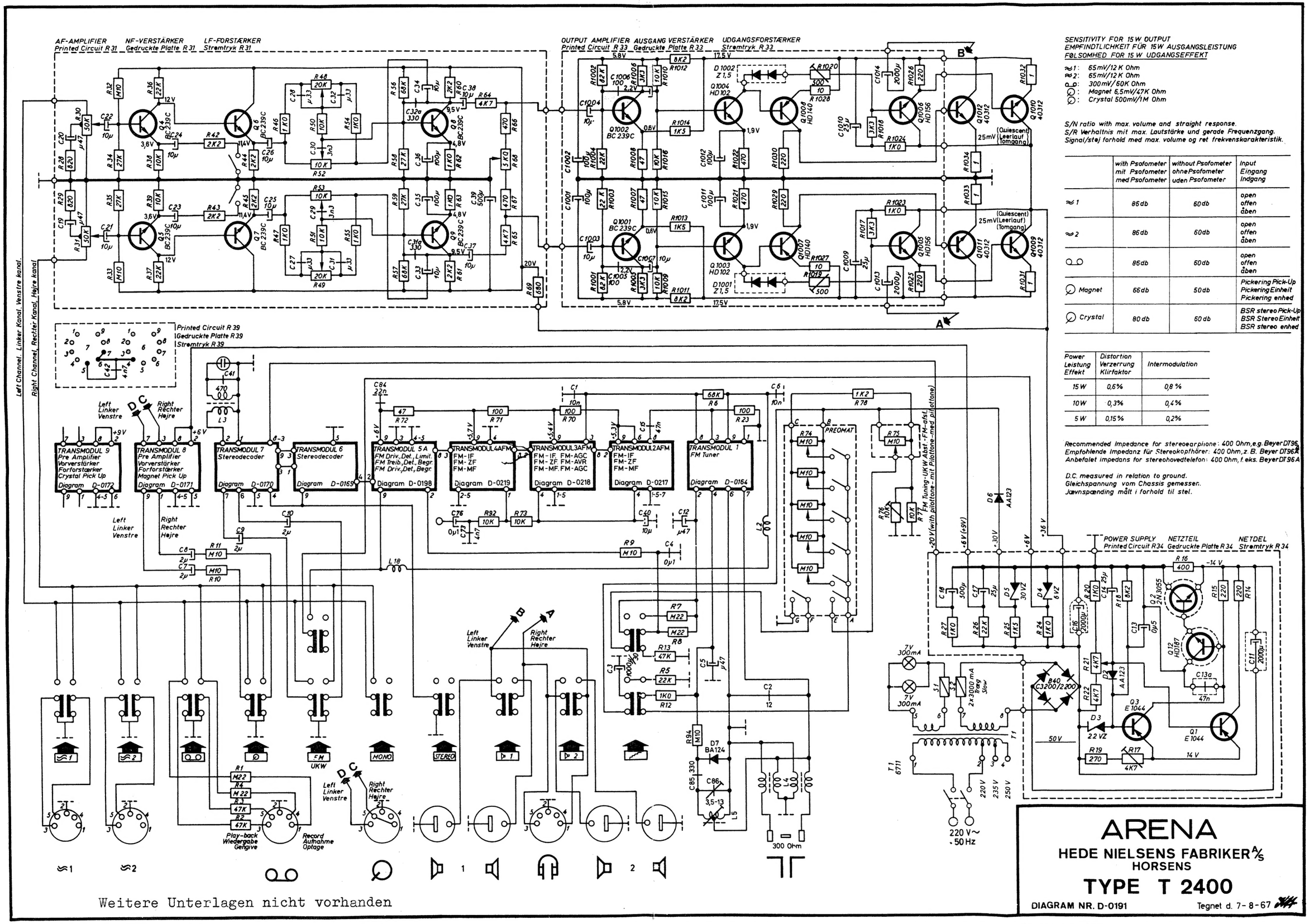

SENSITIVITY FOR 15 W OUTPUT
EMPFINDTLICHKEIT FÜR 15 W AUSGANGSLEISTUNG
FØLSOMHED FOR 15 W UDGANGSEFFEKT

≈1: 65 mV/12 K Ohm
≈2: 65 mV/12 K Ohm
: 300 mV/60 K Ohm
: Magnet 6,5 mV/47 K Ohm
: Crystal 500 mV/1 M Ohm

S/N ratio with max. volume and straight response.
S/R Verhaltnis mit max. Lautstärke und gerade Frequenzgang.
Signal/støj forhold med max. volume og ret frekvenskarakteristik.

	with Psofometer mit Psofometer med Psofometer	without Psofometer ohne Psofometer uden Psofometer	Input Eingang Indgang
≈1	86 db	60 db	open offen åben
≈2	86 db	60 db	open offen åben
	86 db	60 db	open offen åben
Magnet	66 db	50 db	Pickering Pick-Up Pickering Einheit Pickering enhed
Crystal	80 db	60 db	BSR stereo Pick-Up BSR Stereo Einheit BSR stereo enhed

Power Leistung Effekt	Distortion Verzerrung Klirfaktor	Intermodulation
15 W	0,6%	0,8 %
10 W	0,3%	0,4%
5 W	0,15%	0,2%

Recommended Impedance for stereoearphone: 400 Ohm, e.g. Beyer DT96
Empfohlende Impedanz für Stereokopfhörer: 400 Ohm, z. B. Beyer DT96A
Anbefalet impedans for stereohovedtelefon: 400 Ohm, f. eks. Beyer DT96A

D.C. measured in relation to ground.
Gleichspannung vom Chassis gemessen.
Jævnspænding målt i forhold til stel.

ARENA

HEDE NIELSENS FABRIKER A/S
HORSENS

TYPE T 2400

DIAGRAM NR. D-0191 Tegnet d. 7-8-67

Diagram nr. 179